新年会2020

カルヴェル先生の孫弟子と共にカスレを楽しむ

R．Cアミカル・ジャポン

R．Cアミカル・ジャポン（田島浩太会長）は2月17日、アンドレ・パッション氏の店「ル・プティ ブトン（東京・渋谷区）」で新年会を開催した。

今回はフランスの伝統料理カスレと、エピファニー（キリストが公に現れた日）を祝うガレット・デ・ロワを楽しむパーティーで、パン職人や材料メーカー、業界関係者たち65人が集まった。

大阪から参加した安倍竜三氏（ブーランジュリー・パリゴ）は15歳でこの業界に入り、カルヴェル先生の弟子である故フィリップ・ビゴ氏や福盛幸一氏の下で修業してきた。フランスのアミカルを設立したジェラール・ムニエ氏や現会長のユヴェール・シロン氏とも親しく、同会との繋がりも深い。現在は店の経営だけでなく、リテイルベーカリー協同組合の副理事長、モンディアル・デュ・パン・ジャポン副会長（自身も日本代表選手として第3、4回に参戦）を務め、若手のパン職人育成にも力を入れている。

右から安倍竜三氏、大澤秀一氏、松田武司氏

他には昨年10月に開催された第7回モンディアル・デュ・パンで優勝した大澤秀一氏（コム・シ）、第6回日本代表選手松田武司氏（スターバックスコーヒー・プリンチ事業本部）も同席し、ゲストとしてスピーチした。

3人はそれぞれが出場した大会の様子を写真で紹介し、フランスのアミカル組織AIPFから様々な形で協力を受けたことを語った。また、アンバサドール・デュ・パン・ジャポンは、5月～6月にMOFブーランジェを招き、技術講習会を開催する予定。内容はフランスの本部が制作した『レスペクチュス・パニス製パンの新発見』から、パンの栄養と健康、新しい視点の製パン法を紹介する。

パーティーの後半には、今年の1月パリで開催されたガレット・デ・ロワコンクールで準優勝した石沢美樹氏（ビゴの店）が紹介された。優勝者と石沢氏の作品は僅差で、どちらが優勝しても不思議ではないと高い評価を受けている。石沢氏は製作上のコツやヒントを披露し、参加者が持ち寄ったガレット・デ・ロワと一緒に全員で楽しんだ。

メイン料理として注目を集めたカスレは、フランス南西部のラングドッグ地方に伝わる白いんげん豆を使った家庭料理の一つ。地方によって豚肉ソーセージ、鴨肉、羊肉、アヒル肉など加える材料が変わりそれぞれ特徴のある味になる。

カスレ専用のカルソーという陶製鍋を使い、オーブンでじっくり煮込む。昔は村に共同の石窯があり、各家庭直伝のカスレ鍋を持ち寄り調理していた。今でもカスレは、家族が集まる日曜日に食べる習慣が残っている。

田島浩太会長

石沢美樹氏

日本におけるカスレの第一人者であるアンドレ・パッション氏は、毎年2月～3月にかけ、カスレを楽しむパーティーをレストランで開催し延べ1200人以上のファンが毎年集まる。

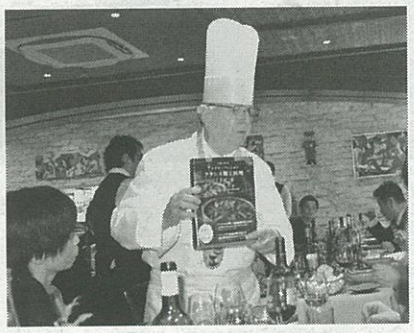
本を紹介するパッション氏

席上、来日50周年を記念し河出書房新社から発売された、パッション氏の著書『アンドレ・パッションフランス郷土料理』が紹介された。

田島浩太会長のあいさつ

昨年好評だったカスレを、今回も特別にパッション氏に提供していただいた。この会は1988年の発足当時から、ボンパンを目指す仲間たちがパンに合う料理を味わいながらフランス人シェフから食文化を学んでいる。

一つの鍋を囲んで仲間たちと分け合いながら食べるカスレは、友愛の象徴でもある。今年も美味しいパンにふさわしい料理を、勉強していきたいと思う。

▼R．Cアミカル・ジャポン事務局＝三和産業・小島☎070－1288－3949 FAX03－3620－2105

三井不動産

渋谷の新たなランドマーク「MIYASHITA PARK」6月18日グランドオープン

三井不動産（益田正信社長）は渋谷区とPPPパブリックプライベートパートナーシップ事業として開発を進めている「MIYASHITA PARK」の開業日を6月18日に決定すると発表した。住所は東京都渋谷区神宮前6－20。「MIYASHITA PARK」の商業施設には渋谷のファッション、グルメ、カルチャーを体現する個性豊かな90店舗が出店する。

開発コンセプトは、「新しい刺激や話題」と「快適さや居心地のよさ」の異なる2つの要素がボーダレスに混ざり合い、訪れるたびに新しい人・モノ・体験・文化に出会える場所。商業施設においては渋谷区宮下公園や周辺エリアと親和性の高い、ラグジュアリーブランドやストリートブランド、横丁やクラブ、シェアオフィスといった多様な価値観やカルチャー性の高い店舗構成として個性豊かな全長約330mの渋谷の新たなストリートとして常にさまざまな情報を発信していく。

商業施設全体を包み込む緑の天蓋、インモールとアウトモールのハイブリット構造、ゆとりと賑わいを感じる共用空間など、来館者が公園の魅力を感じられる心地よい空間を提供する。4階建ての公園に見立て、施設の屋上は宮下公園となる。館内は24台のエスカレーターと7代のエレベーターを設置してストレスのない過ごし方をサポートする。

「MIYASHITA PARK」の商業施設は日本初出店の7店舗、商業施設初出店の32店舗、店舗を①公園×コミュニティ②ファッション③カルチャー④マーケットストリート⑤カフェ・レストラン⑥ナイトエンターテインメントの6つのカテゴリーに分類している。

【主な飲食関係の出店】▽「筋肉食堂」スポーツ好きが集まる高たんぱく低カロリー食レストラン▽「VALUME」フードホール内。コカ・コーラの魅力を発信する▽「スターバックスコーヒー」▽「キットカット ショコラトリー」オリジナルのキットカットを作れる日本初の体験型店舗▽「パンとエスプレッソとまちあわせ」渋谷の新しい待ち合わせ場所がコンセプト▽「CAFE KITSUNE」ライフスタイルブランドMAISON KITSUNEが展開▽「GOJIMA」シドニーから日本へ初進出するライスバーガーショップ▽「ミヤシタ成ル」「青山 シャンウェイ」渋谷エリアで人気▽「渋谷ワイナリー」渋谷初の醸造所付きワインダイニング▽「GRAN SOL TOKYO」スペインバル。サンセバスチャンの人気店▽「or」クラブ、アートギャラリー、カフェが一体化した日本初の複合型エンターテインメント施設▽「渋谷横丁」全国各地の厳選された産直食材やその土地のソウルフード、元力士による力士めしなど多彩な飲食店のほか、アニメや2・5次元などとのコラボ、ご当地ママのスナック、演歌アーティストやDJのパフォーマンスなどさまざまなコンテンツが19店舗24時間営業で展開▽「DADAI THAI VIETNAMISE DIM SUM」モダンアジアン▽「NEW LIGHT」薪ステーキ、串揚げ、ヨーロッパ料理▽「海南鶏飯食堂5」シンガポール料理▽「うしとらSTAND」ビール、餃子▽「comma TOGO」カフェ、ティースタンド▽「Jamba」ジュース、スムージー▽「吉祥菓寮」きな粉スイーツ、カフェ▽「MIYASHITA CAFE」ソフトクリーム、コーヒー▽「egg slut」卵料理▽「天狼院SHIBUYA」書籍、カメラ、カフェ▽「TACO BELL」メキシカン▽「KUROOBI（黒帯）」ニューヨークスタイルラーメン▽「PANDA EXPRESS」アメリカンチャイニーズ

中越イースト
発酵風味液
酒　種
中越酵母工業株式会社
新潟県長岡市摂田屋4-8-12
TEL 0258-32-2111
株式会社OYCフーズネット
東京都板橋区小豆沢1-7-14
TEL03-5916-0141

Tanaka Foods QUALITY
創造全力!
■シート ■あん・ジャム ■フラワーペースト ■油脂加工食品 ■カバーリング ■調理パン用フィリング
株式会社 田中食品興業所
本社/堺市堺区遠里小野町2-4-26
TEL 072-238-0281(代)
つくば 0297-47-3121　名古屋 052-503-0223
札幌 011-757-7110　中四国 084-957-1511
仙台 022-298-6511　福岡 092-436-1666
東京 03-3859-1551

パンのおいしさそのままに
ソフトなパンをやさしくスライス…
Soft-101 イチマルイチ
多くの方からご支持を頂いた機能をそのままに、ステンレス仕様で衛生的
◆店舗の小型化に対応した店頭用軽量・コンパクト設計なので、掃除の時も容易に移動が可能です。
◆スクレーパーにより、刃物の油脂が除去できますので、シャープな切れ味が持続できます。
◆ブレーキモーター使用で、スイッチを切ると1～2秒で刃物が止まります。
◆使用中のうっかりミスを防止するために、カバーを各所に設置。
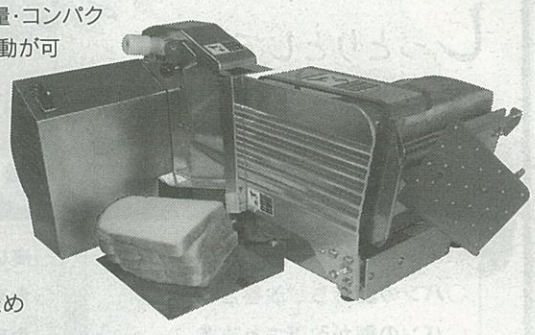
焼きたてパンをやさしくスライス。
ソフトなパンからハードなパンまで、スピード調整でスムーズスライス。
Fresh-240A
多くの方からご支持を頂いた機能をそのままに、ステンレス仕様で衛生的
◆従来困難だった焼きたてのパンのスライスもテーブルスピードの調整によりスムーズになりました。
◆切り替えピンを外すだけで、自動・手動いずれでもスライスできます。
◆洗練されたデザインで、お店の雰囲気を明るくします。
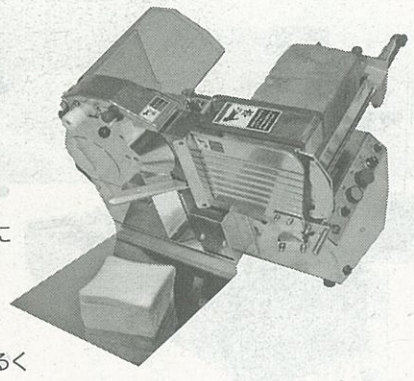
http://www.fujishimakoki.co.jp
スライス システムを開発する
冨士島工機株式会社
■本社 〒651-2228 神戸市西区見津が丘2丁目3-11（複合産業団地内） TEL(078)998-3211(代表) FAX(078)998-3217
■東京支店 〒157-0061 東京都世田谷区北烏山1丁目7－4 TEL(03)3309-6141(代表) FAX(03)3326-0334
■福岡営業所 〒812-0894 福岡市博多区諸岡5丁目25－7 TEL(092)575-1291(代表) FAX(092)574-6491